SIEBTECHNIK TEMA

Ölfilterung mit HYDAC-Doppelfilter

Ihre SIEBTECHNIK TEMA Zentrifuge mit Ölumlaufschmierung ist seit vielen Jahren mit einer entsprechend abgestimmten Ölfilterung ausgerüstet. Diese hält das Öl langfristig in einem qualitativ hochwertigen Zustand und sichert Ihnen somit die notwendige Verfügbarkeit der Produktionsanlage.

Die bisherige Ausrüstung der Firma PALL hat sich über Jahre bewährt. Leider bringt eine zunehmend eingeschränkte Produktpalette vermehrt Beschaffungsschwierigkeiten mit sich. Das gilt vor allem auch für die Filter-Ersatzelemente. Deshalb haben wir im Rahmen der Maschinen-Weiterentwicklung unsere Zentrifugen konstruktiv angepasst und auf gleichfalls bewährte Doppelfilter der Firma HYDAC umgestellt.
Die Ausführung wurde so konzipiert, dass sie problemlos auf bereits gelieferte, also auch auf Ihre Zentrifuge anwendbar ist.

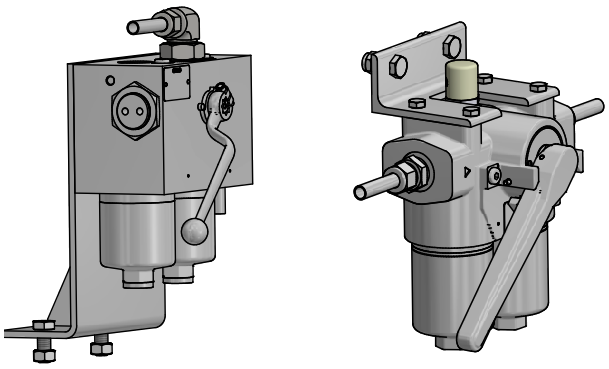

HYDAC Filtration

Folgende technische Vorteile bringt diese Modifikation mit sich:

- 22µm-Feinfilterung
- Optische Verschmutzungsanzeige
- Umschalten auf 2. Filter bei laufendem Betrieb
- Erneuerung der verschmutzten Filterpatrone bei laufendem Betrieb
- Standard-Filterpatronen
- Lagerhaltung bei SIEBTECHNIK TEMA mit kurzen Lieferzeiten
- ATEX-Ausführung möglich

Dekantierzentrifuge, Ölkreislauf auf dem Grundrahmen

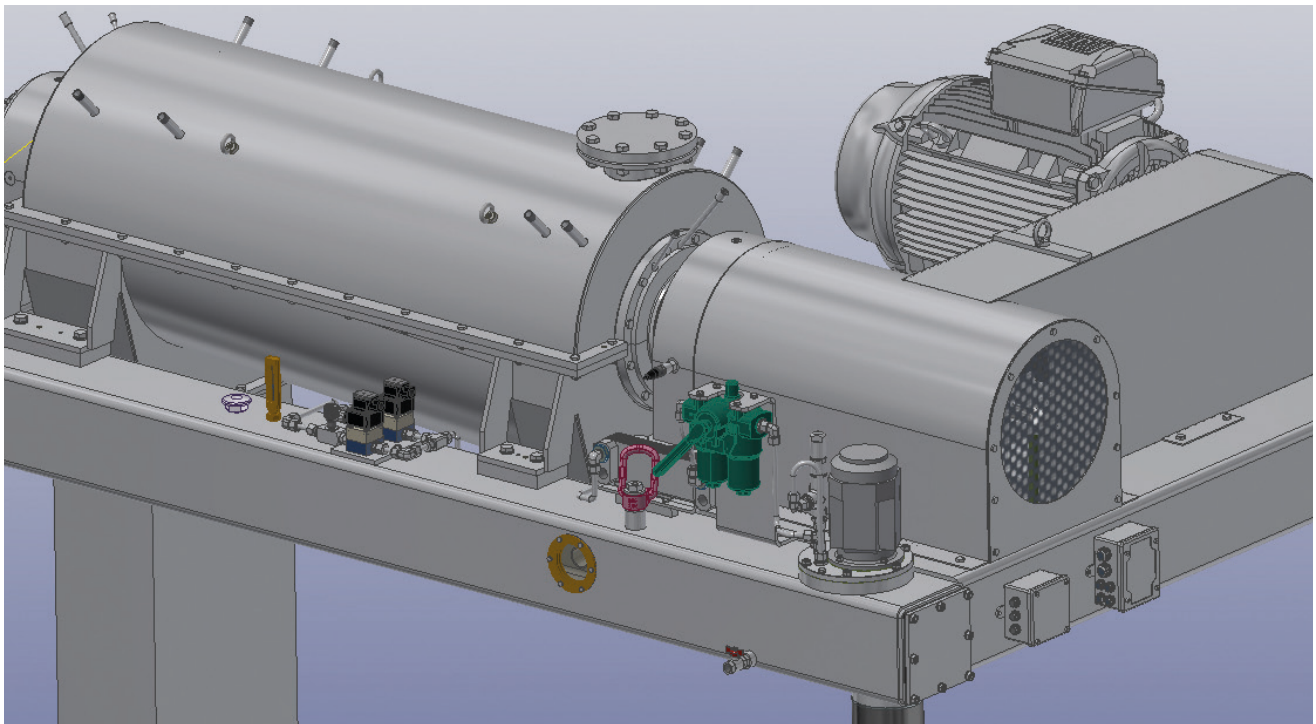

One Solution. Worldwide.

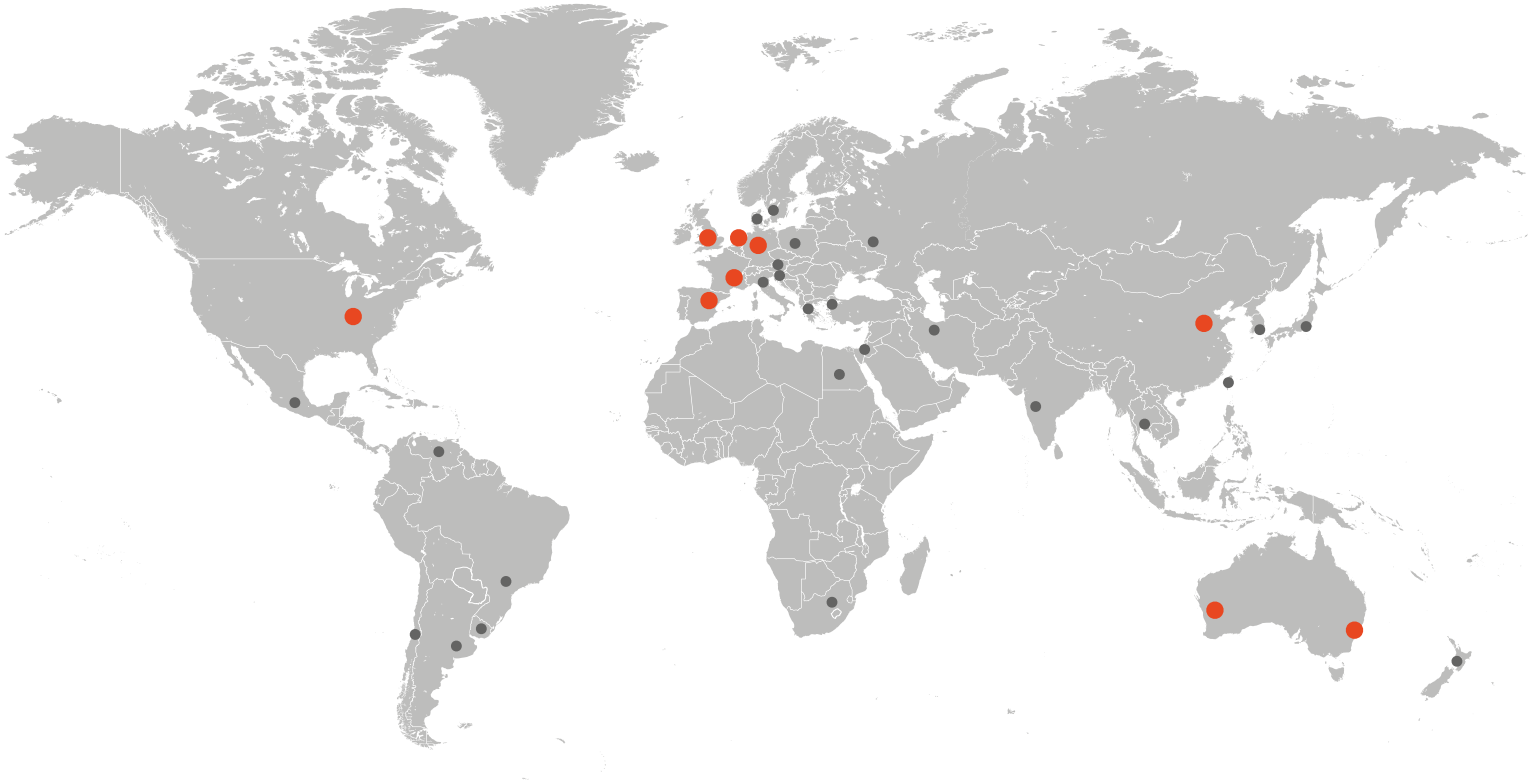

SIEBTECHNIK TEMA bietet mehr als 50 lokale Vertriebsbüros und Vertretungen weltweit mit Haupt-Niederlassungen in:

Mülheim an der Ruhr, Deutschland | Rijswijk / Den Haag, Niederlande | Daventry, Großbritannien
Mundolsheim, Frankreich | Madrid, Spanien | Sydney & Perth, Australien | Cincinnati, USA | Tianjin, China

Wir sind Experten im Bereich der Fest-Flüssig-Trennung und in der Aufbereitung mineralischer Schüttgüter für die Chemie- und Lebensmittelindustrie.

Aufbereitungsmaschinen | Automationslösungen | Dekanter | Förderrinnen | Gleitzentrifugen Kontrollsiebmaschinen | Laborgeräte | Probenahmeanlagen | Probenaufbereitung | Rohrpost-anlagen | Setzmaschinen | Siebmaschinen | Siebschneckenzentrifugen | Schubzentrifugen Schwingzentrifugen | Trockner | Zerkleinerungsmaschinen/-anlagen

SIEBTECHNIK TEMA

SIEBTECHNIK GmbH | Platanenallee 46 | 45478 Mülheim a.d. Ruhr
GERMANY | www.siebtechnik-tema.com | sales@siebtechnik.com

WB265d | 07/2020